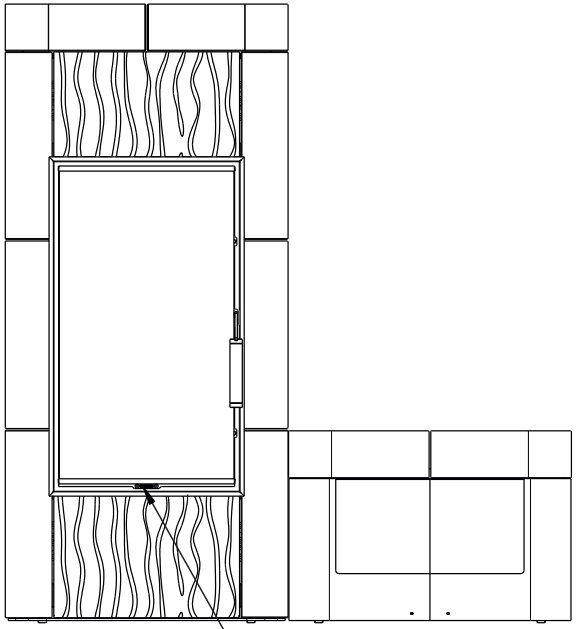

Primární / Sekundární vzduch
Primärluft / Sekundärluft
Primary / Secondary air

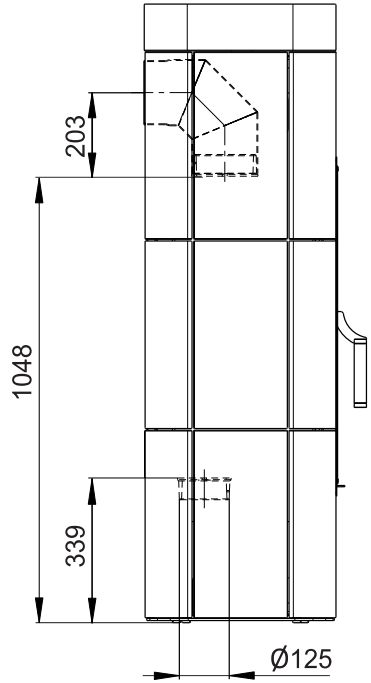

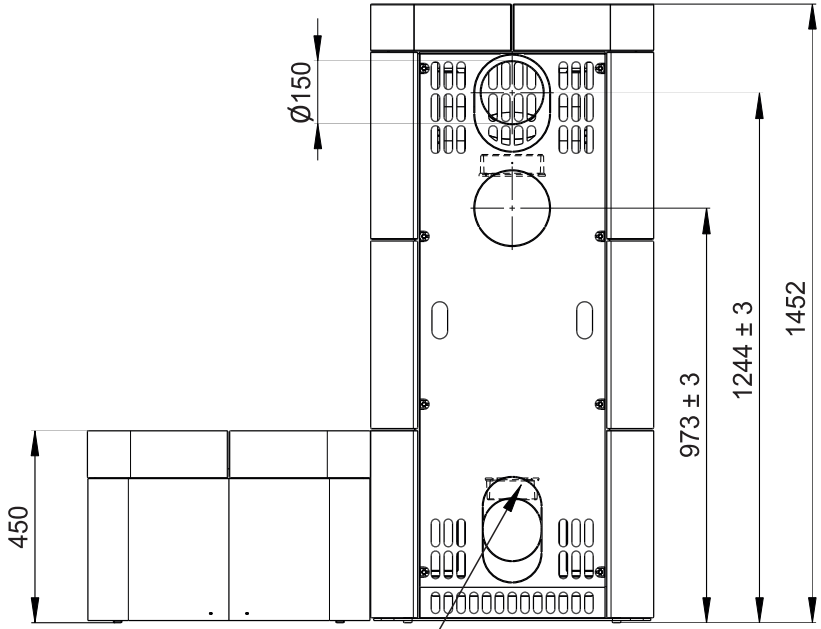

CPV - Centr. přívod vzduchu
ZLZ - Zentralluftzufuhr
CAI - Central air inlet

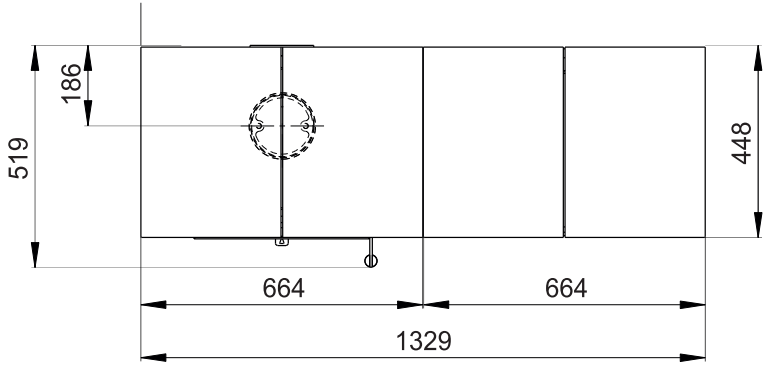

Rozměry v mm
Maße in mm
Dimensions in mm

Kachlová kamna Kachelöfen Tiled Stoves	Typ Type Typ DOLO 1 mit Sitzbank	List Blatt Sheet	1/1
Hmotnost Gewicht Weight 290 kg	Rozměry topeniště (výška x šířka x hloubka) Maße Feuerraum (höhe x breite x tiefe) Combustion Chamber Dimensions (height x width x depth) 400 x 340 x 210 (mm)	Hein & spol. - keramické závody, spol. s r. o. Odry - Tošovice	