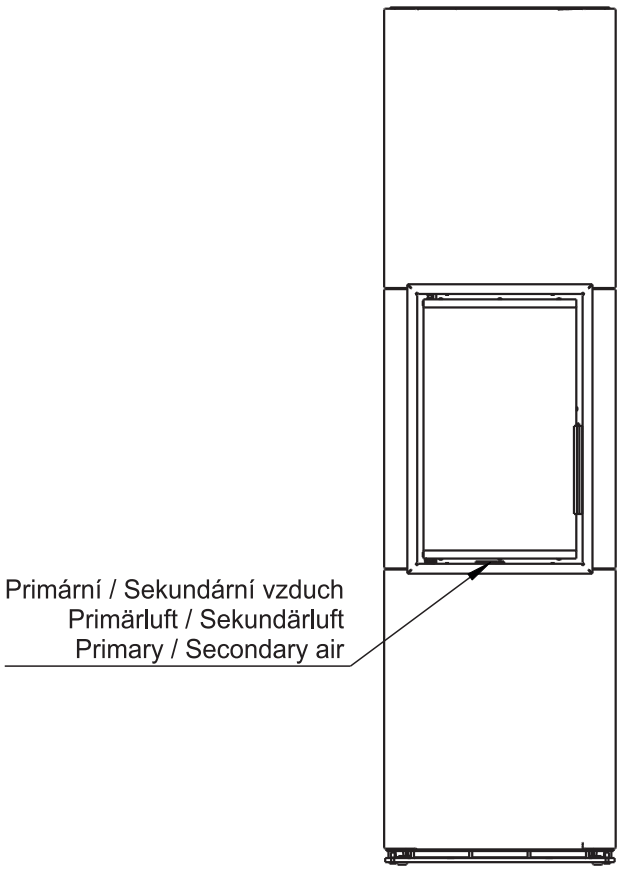

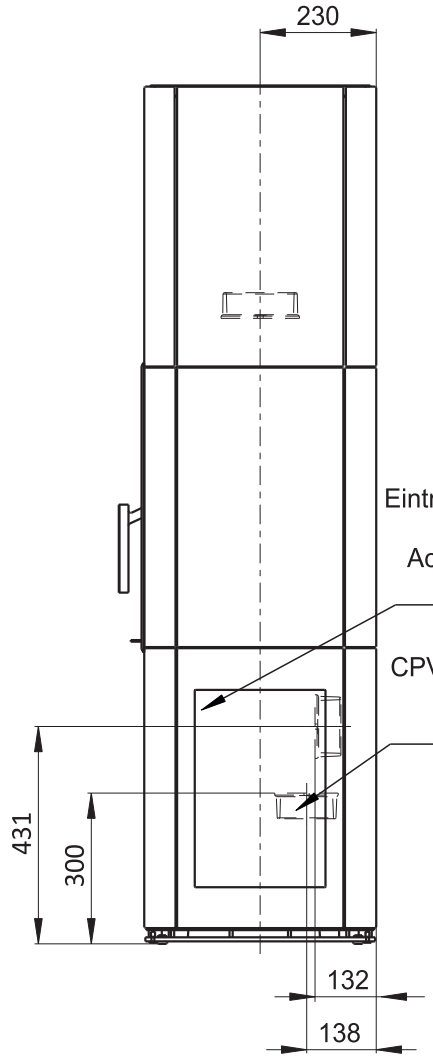

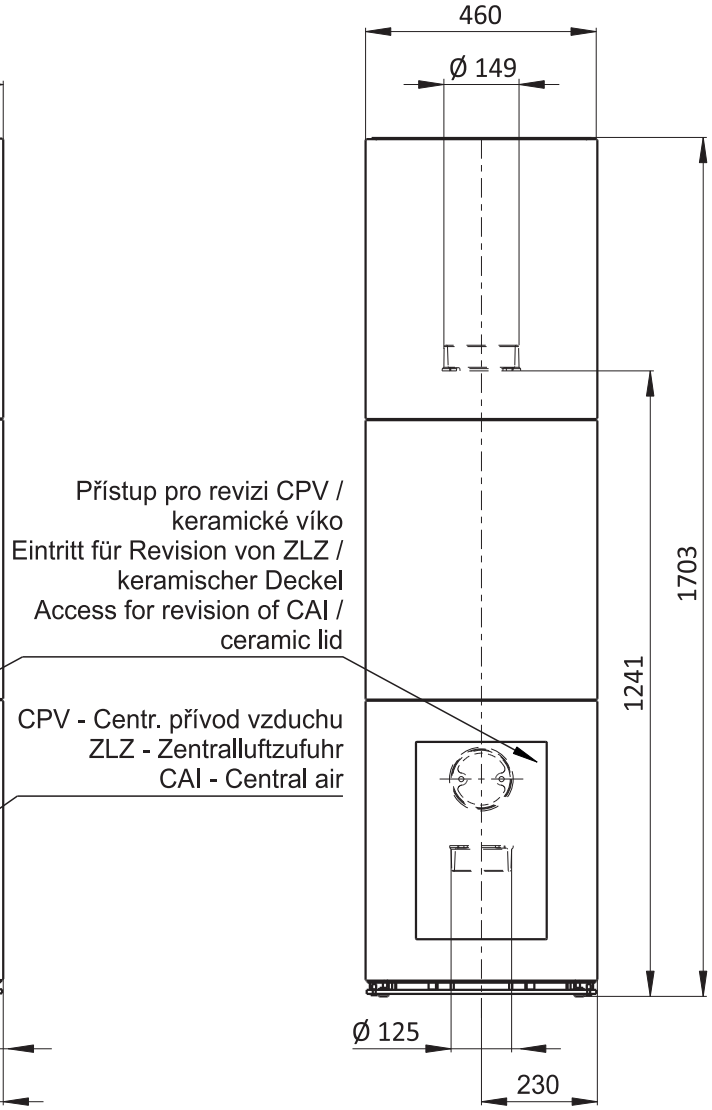

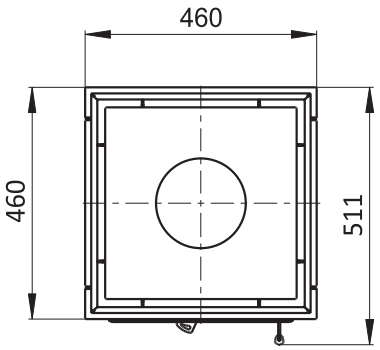

Rozměry v mm
Maße in mm
Dimensions in mm

Kachlový krb Kachelkamin Tiled fireplace	Typ Type Typ HARMONY F	List Blatt Sheet	1
Hmotnost Gewicht Weight 260 kg	Rozměry topeniště (výška x šířka x hloubka) Maße Feuerraum (höhe x breite x tiefe) Combustion Chamber Dimensions (height x width x depth) 420 x 240 x 260 (mm)	Hein & spol. - keramické závody, spol. s r. o. Odry - Tošovice	