ESTE 2

KERAMIKA
KERAMIK
CERAMIC

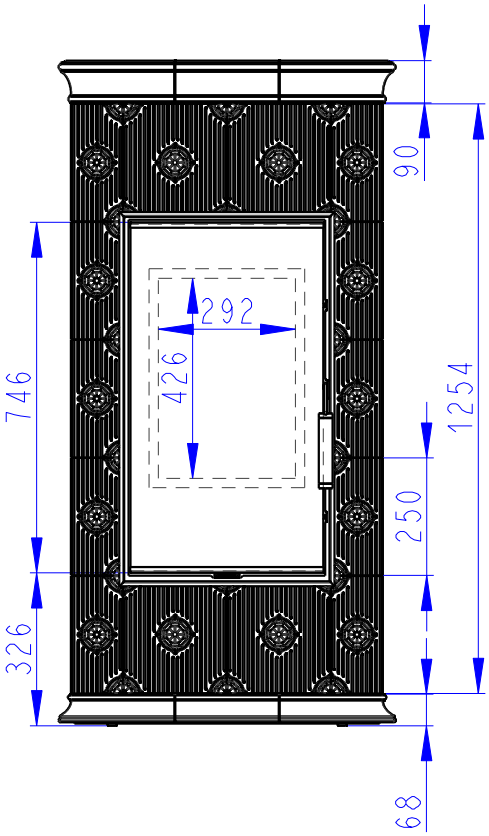

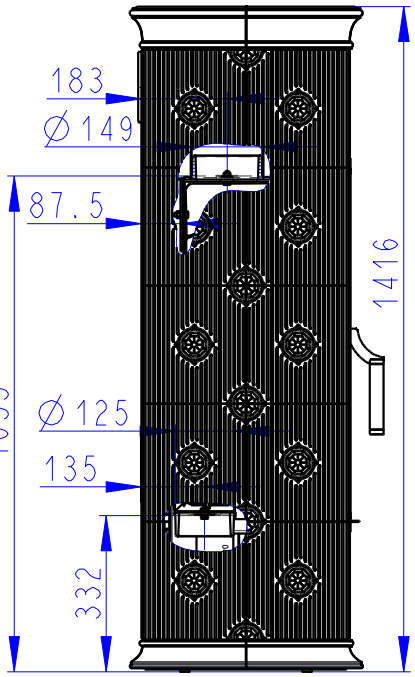

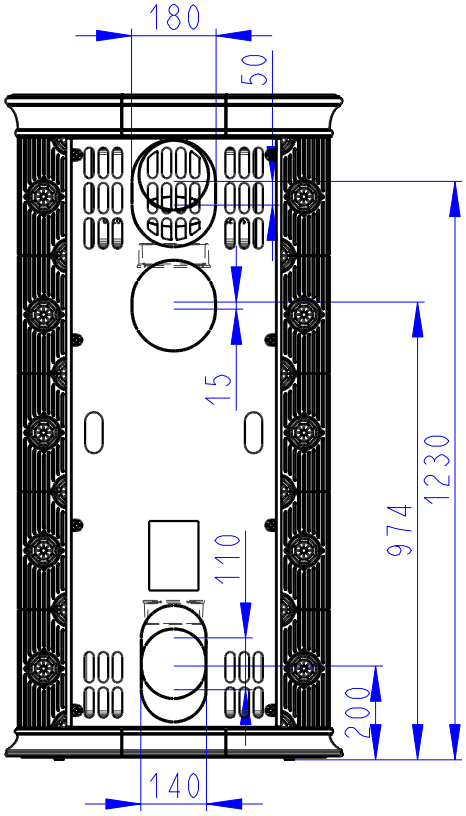

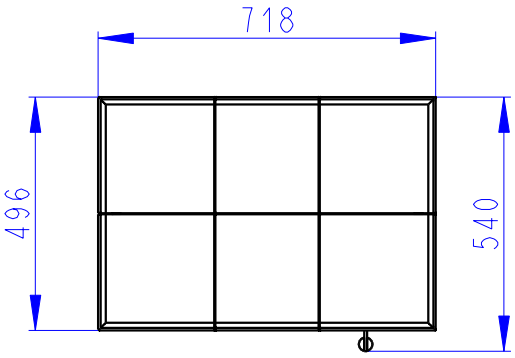

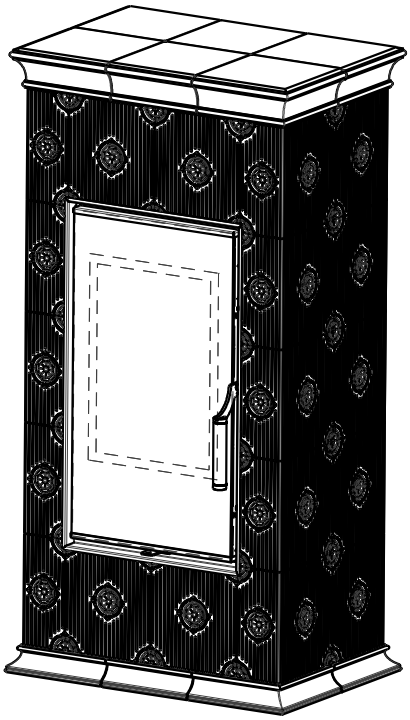

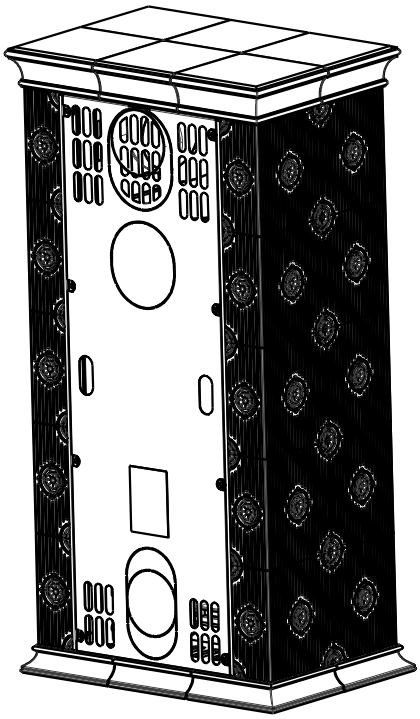

Romotop®

ESTE 2 H
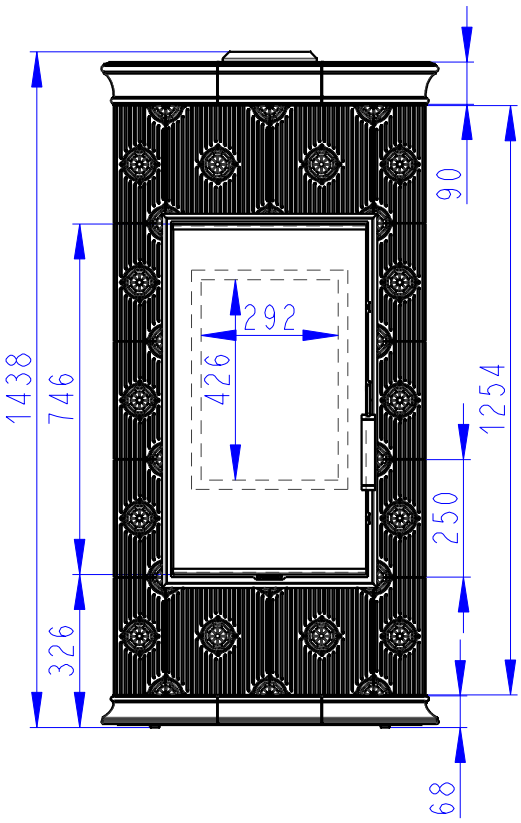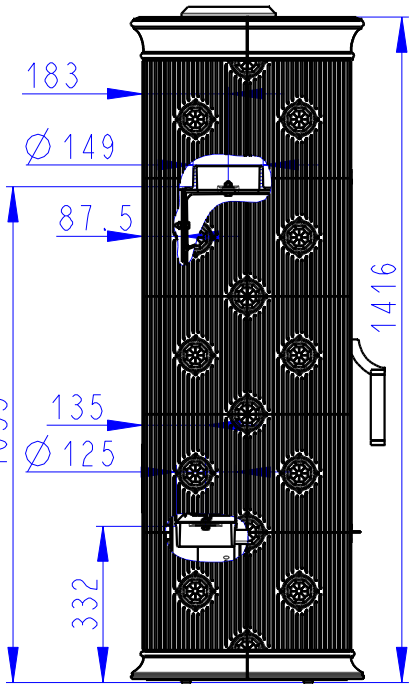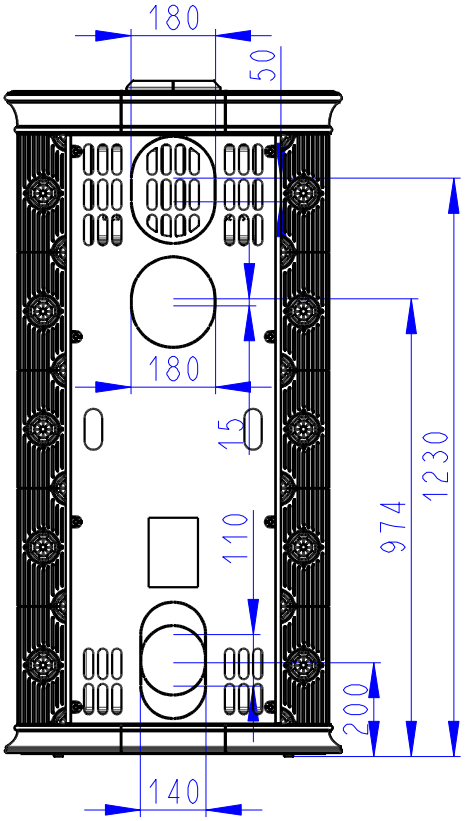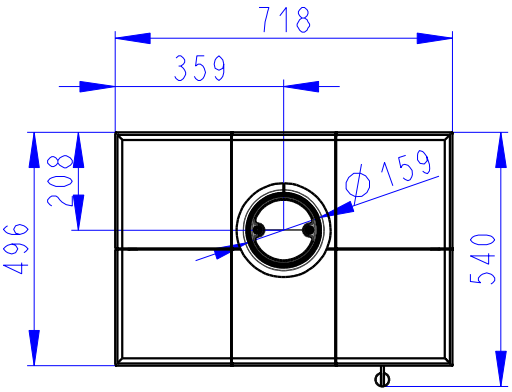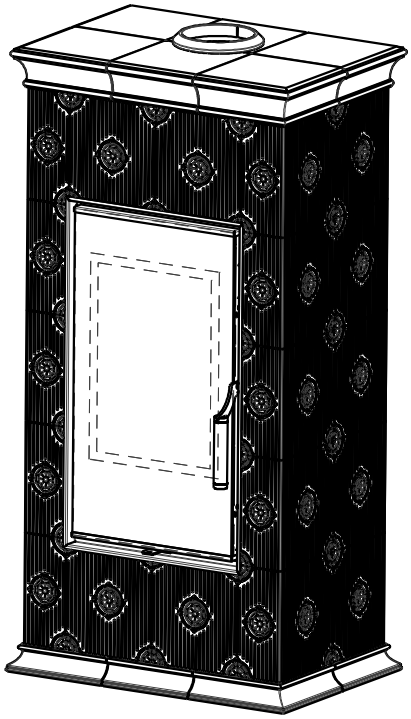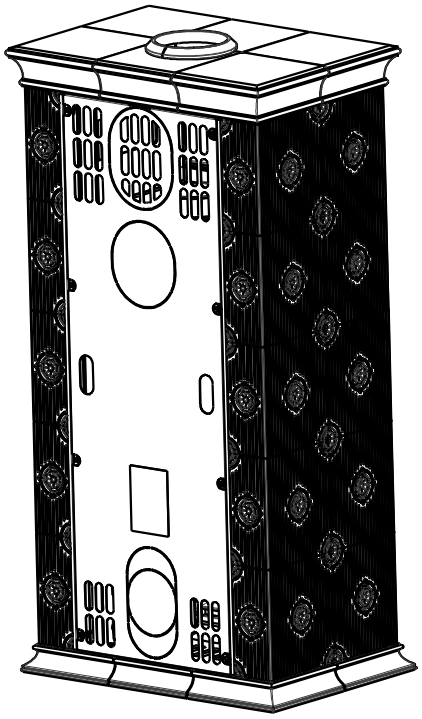
KERAMIKA
KERAMIK
CERAMIC